Wandleser (Bus) DoorLock-WA3 - BEDIENUNGSANLEITUNG



BESTELL-CODES:
KXC-WA3-IP1, KXC-WA3-IP2

DATENBLATT KXC-WA3-IPx

Übersicht

Die Kentix IP-Wandleser ermöglichen das kontaktfreie Ansteuern von Türen mit einem MIFARE® DESFire® RFID-Chip. Der Aufbau besteht immer aus dem eigentlichen Wandleser und dem angeschlossenen Kentix AccessManager. Der Wandleser wird per 4-Draht Verbindung an den AccessManager angeschlossen. Der AccessManager selbst wird direkt an einen Power over Ethernet (PoE) fähigen Netzwerk-Switch angeschlossen. Zur Ansteuerung elektrischer Türöffner/Motorschlösser bietet das SmartRelay zwei Relais-Ausgänge und je nach Leistungsklasse der Türöffner einen integrierten PoE -Splitter mit 24VDC Ausgang.

© Kentix GmbH. This file was automatically generated on 2026-11-23 01:03:13. Please visit docs.kentix.com for the latest documentation.

Sicherheitshinweise

Installation
Installation und Inbetriebnahme dürfen nur durch geschultes Fachpersonal gemäß Anleitung durchgeführt werden.
An den Produkten der Kentix GmbH sind keine Modifikationen irgendeiner Art, mit Ausnahme der in einer entsprechenden Anleitung beschriebenen, zulässig.
Bei der Installation von Kentix Geräten müssen bestimmte Schutzgrade gewährleistet werden.
Beachten Sie hierzu die einschlägigen Vorschriften für Installationen in der jeweiligen Umgebung.
Die Produkte nur im definierten Temperaturbereich betreiben.
Die Anleitung sollte von der den Einbau vornehmenden Person an den Benutzer weitergegeben werden.
Für Beschädigungen an den Geräten oder Bauteilen bei fehlerhafter Montage übernimmt Kentix keine Haftung. Es wird keine Haftung bei fehlerhaft programmierten Einheiten übernommen.
Treten Störungen, Sachschäden oder sonstige Schäden auf, haftet Kentix nicht.
Gebrauch der Produkte, Transport und Lagerung
Gerät bei Transport, Lagerung und Betrieb vor
Feuchtigkeit, Schmutz und Beschädigung schützen.
Batteriebetriebene Produkte
Produkte nicht in explosionsgefährdeten Bereichen einsetzen.
Die Produkte nur im definierten Temperaturbereich betreiben.
Der Einbau sowie der Batteriewechsel darf nur durch geschultes Fachpersonal gemäß Anleitung durchgeführt werden.
Batterien nicht aufladen, kurzschließen, öffnen oder erhitzen.
Beim Einsetzen der Batterien auf die korrekte Polarität achten.
Die Geräte müssen immer mit den für das Produkt vorgesehenen Batterien betrieben werden.
Beim Wechseln der Batterien müssen immer alle Batterien ausgetauscht werden.
Alte bzw. verbrauchte Batterien fachgerecht entsorgen.
Batterien außerhalb der Reichweite von Kindern aufbewahren.
Wartung
Kentix Geräte sind im Rahmen einer jährlichen Wartung auf Funktionalität zu prüfen.
Entsorgung
Elektrogeräte und Batterien sind getrennt vom Hausmüll zu entsorgen.

Bedienelemente

DoorLock-WA3-V1 Ansicht Front

© Kentix GmbH. This file was automatically generated on 2026-11-23 01:03:13. Please visit docs.kentix.com for the latest documentation.

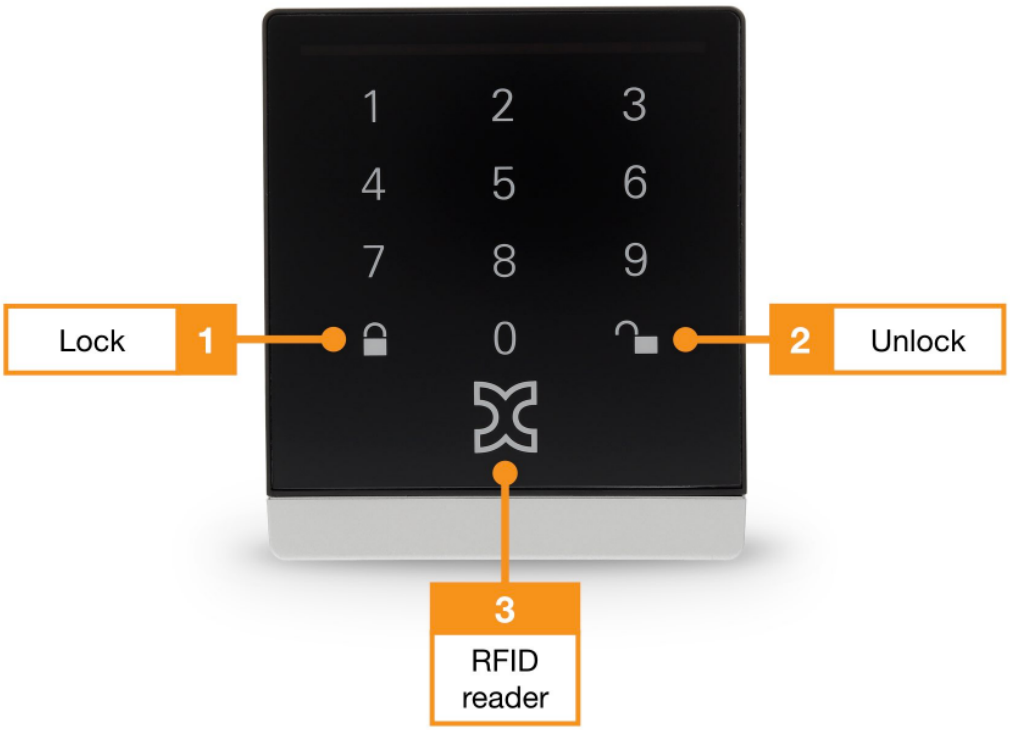

WA3 Ansicht Front

1. Touch-Tastatur mit beleuchteter Tastatur und Funktionstaste „Alarm scharf schalten“
2. Touch-Tastatur mit beleuchteter Tastatur und Funktionstaste „Alarm unscharf schalten“
3. Integrierter RFID Reader, die gesamte Oberfläche dient als Lesefläche.

Das Tastenfeld kann in der Konfigurationsmaske des Wandlesers deaktiviert werden (ab KentixONE Version 8.4.3). Dies kann sinnvoll sein, wenn an einem bestimmten Wandleser eine Alarmgruppe nur per RFID-Token scharf oder unscharf geschaltet werden soll.

DoorLock-WA3-V1 Ansicht Rückseite

© Kentix GmbH. This file was automatically generated on 2026-11-23 01:03:13. Please visit docs.kentix.com for the latest documentation.

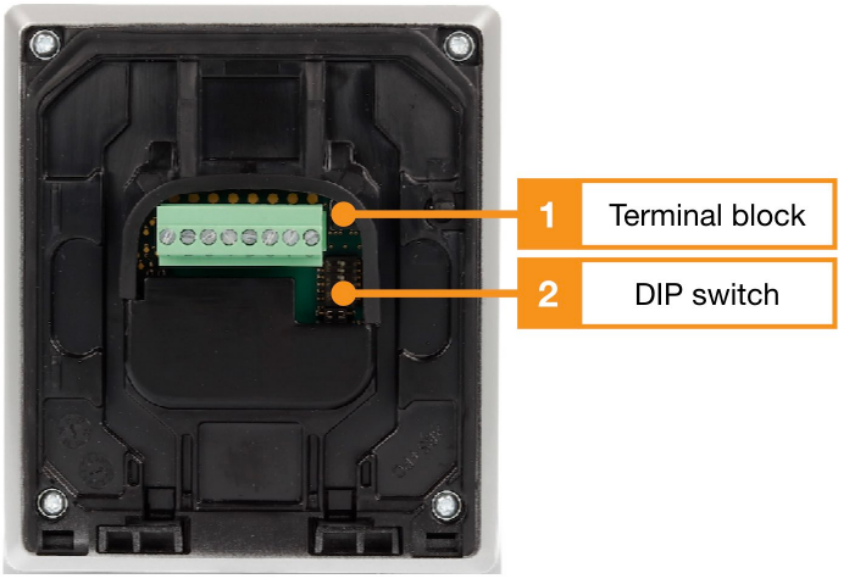

1. Anschlussklemmen, Belegung siehe Tabelle
2. DIP -Schalter zur Konfiguration der Adresse

Klemmenbelegung Wandleser WA3-V1

Klemme	Funktion	Anschluss an AccessManager (SmartRelay)
1	RS485 Data „A“	Terminal-Block-2, Terminal 6 (A)
2	RS485 Data „B“	Terminal-Block-2, Terminal 5 (B)
3	-	
4	-	
5	-	
6	-	
7	GND	Terminal-Block-2, Terminal 4 (-)
8	12-24V/DC	Terminal-Block-2, Terminal 3 (+)

© Kentix GmbH. This file was automatically generated on 2026-11-23 01:03:13. Please visit docs.kentix.com for the latest documentation.

KXC-WA3 Klemmenbelegung

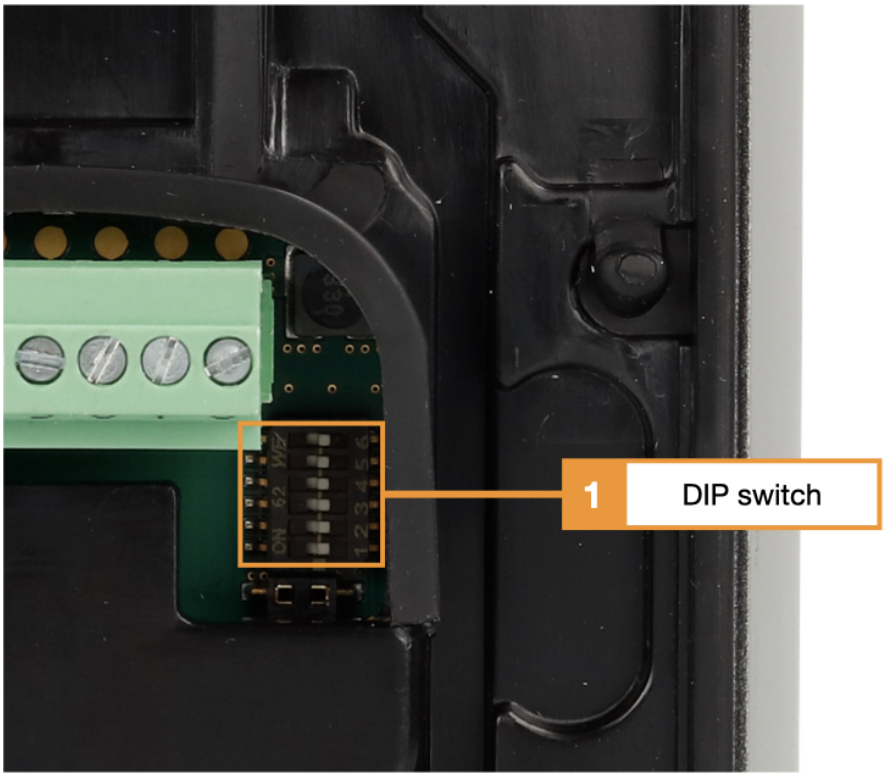

1. DIP -Schalter zur Konfiguration der Adresse

DIP-Schalter Wandleser WA3

DIP-Schalter	Funktion
1	Adress-Bit 0 (Adresse 1: ON; Adresse 2: OFF)
2	Adress-Bit 1 (Adresse 1: OFF; Adresse 2: ON)
3	Adress-Bit 2 (OFF)
4	Adress-Bit 3 (OFF)
5	Baudrate (ON)
6	Abschlusswiderstand*

KXC-WA3 DIP-Schalter

© Kentix GmbH. This file was automatically generated on 2026-11-23 01:03:13. Please visit docs.kentix.com for the latest documentation.

*Der Abschlusswiderstand wird für größere Kabellängen (> 100m) benötigt. Als Kabel empfehlen wir Fernmelde-Installationskabel z.B. vom TYP: J-Y(ST)Y 2x2x0.8mm^2.

Anschlussbeispiele

Zwei Wandleser mit Türkontakten und externen Türöffnern

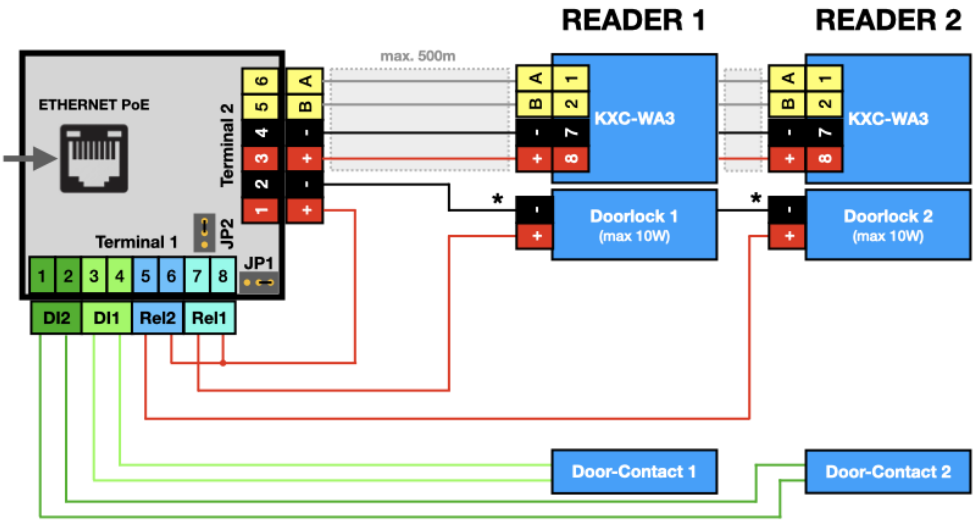

Anschlussplan AccessManager KXP-2-RS mit 2x Wandleser, 2x Türöffner, 2x Türkontakt

Zwei Wandleser mit Türkontakten und externer Spannungsversorgung der Türöffner

© Kentix GmbH. This file was automatically generated on 2026-11-23 01:03:13. Please visit docs.kentix.com for the latest documentation.

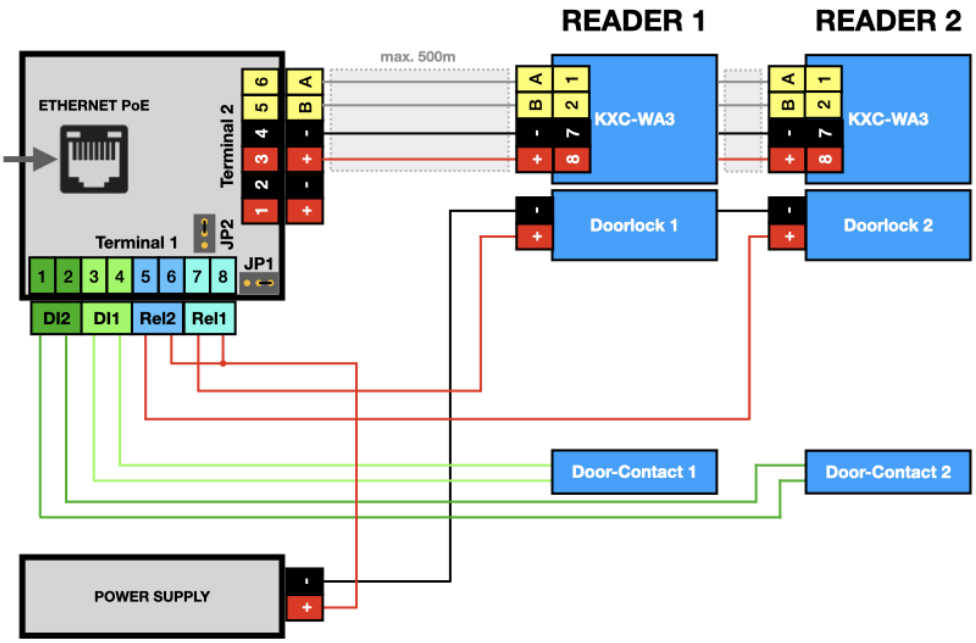

Anschlussplan AccessManager KXP-2-RS mit 2x Wandleser und externer Spannungsversorgung der Türöffner

Benutzer- und Zutrittsverwaltung

Die Verwaltung der Benutzer und der Zutrittsrechte erfolgt am Main-Gerät der Installation mit KentixOne.

Alle Information zur Software erhalten Sie im Bereich KentixONE.

Montage und Demontage

Montage Unterputzvariante

© Kentix GmbH. This file was automatically generated on 2026-11-23 01:03:13. Please visit docs.kentix.com for the latest documentation.

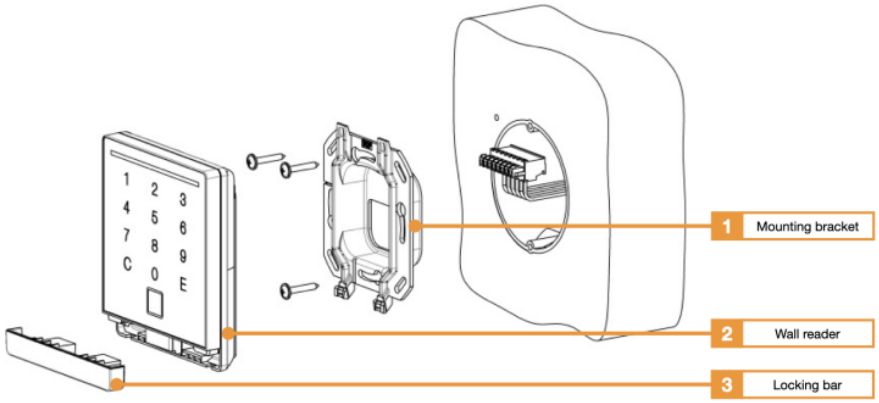

1. Montagehalter für Unterputz-Anwendung (im Lieferumfang enthalten)
2. Wandleser KXC-WA3
3. Verriegelungsleiste

Montage Aufputzvariante

© Kentix GmbH. This file was automatically generated on 2026-11-23 01:03:13. Please visit docs.kentix.com for the latest documentation.

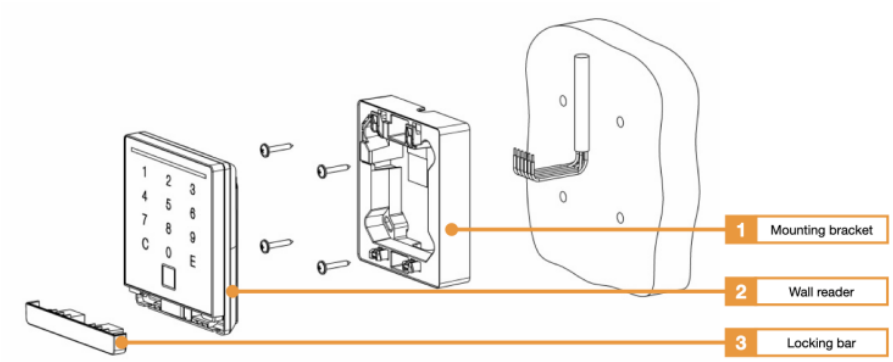

1. Montagehalter für Aufputz-Anwendungen KXC-WA3-SMC
2. Wandleser KXC-WA3
3. Verriegelungsleiste

Demontage

© Kentix GmbH. This file was automatically generated on 2026-11-23 01:03:13. Please visit docs.kentix.com for the latest documentation.

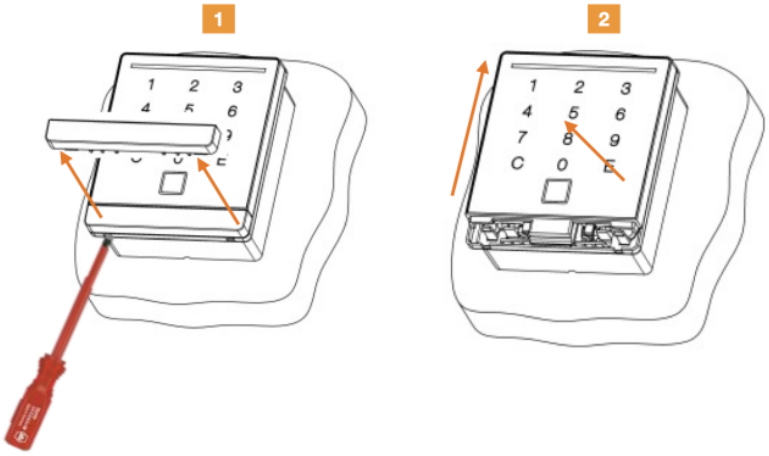

1. Schraubendreher in die Entriegelungsöffnungen einführen und Verriegelung entriegeln. Verriegelungsleiste herausziehen.
2. Wandleser nach oben schieben und nach vorne abheben.

Signalisierung

Funktion	Signal und Erläuterung
Wandleser ist offline	LED blinkt orange
Pineingabe	LED blinkt blau
Zutritt gewährt	kurzer Ton, LED blinkt grün
Tür ist geöffnet durch Zeitprofile	LED leuchtet dauerhaft grün
Zutritt verweigert	3x kurzer Ton, LED blinkt rot
Zone wird scharfgeschaltet	3 lange Töne, gleichzeitig blinkt LED 3x rot
Scharfschalten nicht möglich	langer Ton, LED blinkt rot
Zone ist scharf geschaltet	LED blinkt rot

Tabelle Signalisierung

© Kentix GmbH. This file was automatically generated on 2026-11-23 01:03:13. Please visit docs.kentix.com for the latest documentation.