Erweiterungsmodul mit 6 Ein-/6-Relais-Ausgängen – DATENBLATT

ORDER-CODES:
KIO7060

Funktion	Das Erweiterungsmodul ermöglicht den Anschluss von bis zu 6 externen Alarm- oder Systemmeldungen sowie 6 Schaltausgängen (Relais). Da die Kommunikation über Ethernet erfolgt, kann das Modul an beliebiger Stelle montiert werden. Die Konfiguration erfolgt über die KentixONE-Softwareoberfläche. Über den integrierten Web-Server bietet das Modul eine einfache IP-Konfiguration und den Test der Eingänge, ohne dass zusätzliche Software erforderlich ist.
Anschlussmöglichkeit	KentixONE

© Kentix GmbH. This file was automatically generated on 2025-12-12 03:15:16. Please visit docs.kentix.com for the latest documentation.

Konfiguration	Integr. Web-Server (HTTP) Default IP: 192.168.255.1 (Admin/Admin)
Protokolle	Modbus Kommunikation über IP-Port: 502 (Default)
Sicherheit	ID, Passwort und IP-Filter
Anschlussklemmen	Steckbare Schraubklemmen für Kabel bis 1mm²
Eingänge	Digitale Eingänge für potentialbehaftete Beschaltung 10-30 VDC
Relais-Ausgänge	Relais 24VDC, 250VAC, max 5A bei resistiver Belastung Schaltgeschwindigkeit ca. 10ms, Power-Back Zustand einstellbar
Belegung Alarmausgänge	RL0-RL5: Zuordnung über KentixONE Oberfläche
Isolierung	Ethernet 1,5kVDC, I/O 3,7kVrms
Umgebung	Betriebstemperatur -20°C bis +60°C, Rel. Luftfeuchtigkeit 10-90%
Netzwerk	LAN 10/100 Base-TX
Spannungsversorgung	PoE (Class 2) oder externes Netzteil 12-30VDC, 4.5Watt
Gehäuse	72 x 123 x 35 mm (DIN-Schienen Montage)
Lieferumfang	KIO7060, 3m Patchkabel, Power-Anschlusskabel, Anleitung
Zertifizierung	CE

Klemmenbelegung

© Kentix GmbH. This file was automatically generated on 2025-12-12 03:15:16. Please visit docs.kentix.com for the latest documentation.

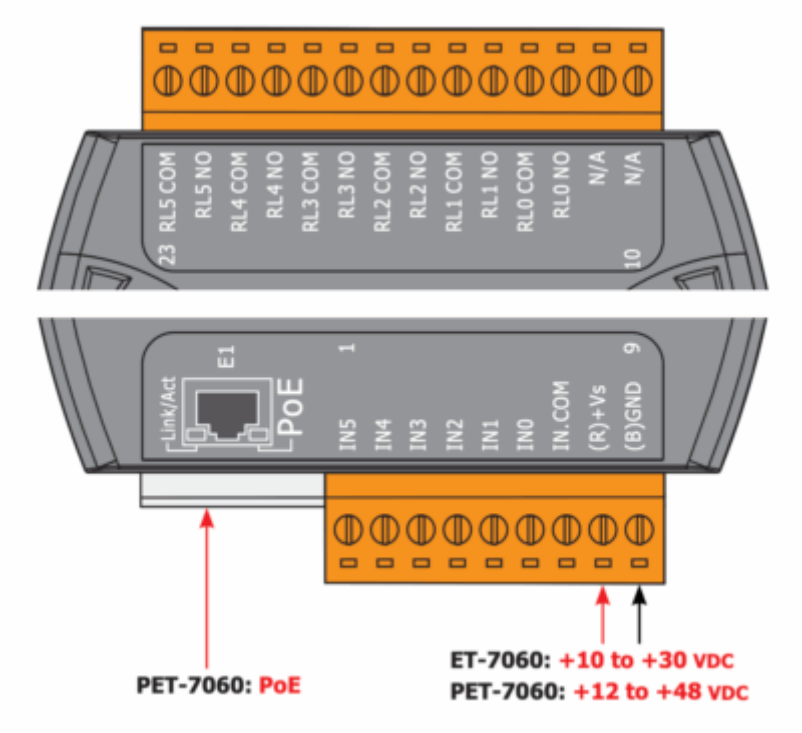

Beschaltung Eingänge

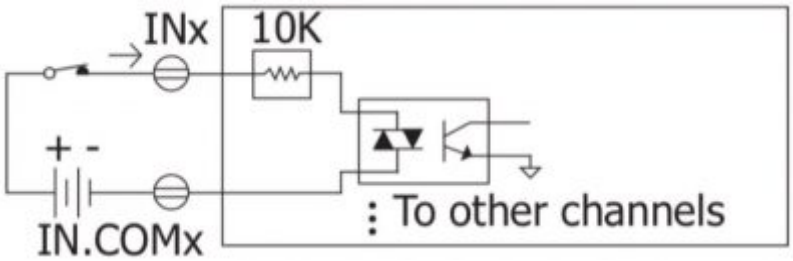

Beschaltung Ausgänge

© Kentix GmbH. This file was automatically generated on 2025-12-12 03:15:16. Please visit docs.kentix.com for the latest documentation.

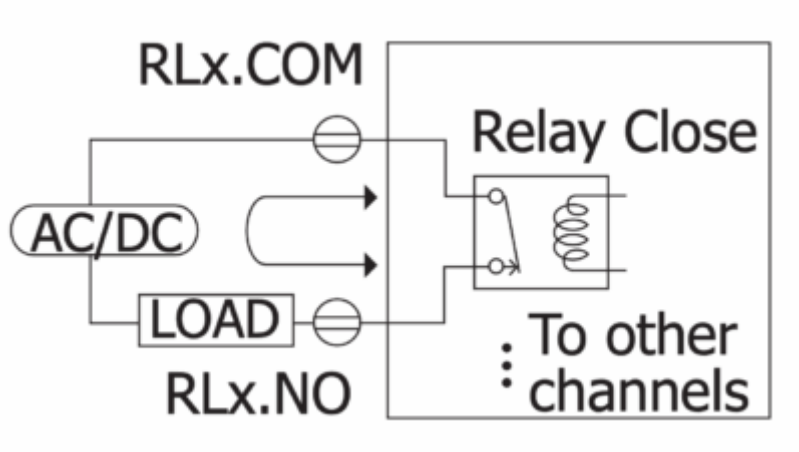

© Kentix GmbH. This file was automatically generated on 2025-12-12 03:15:16. Please visit docs.kentix.com for the latest documentation.